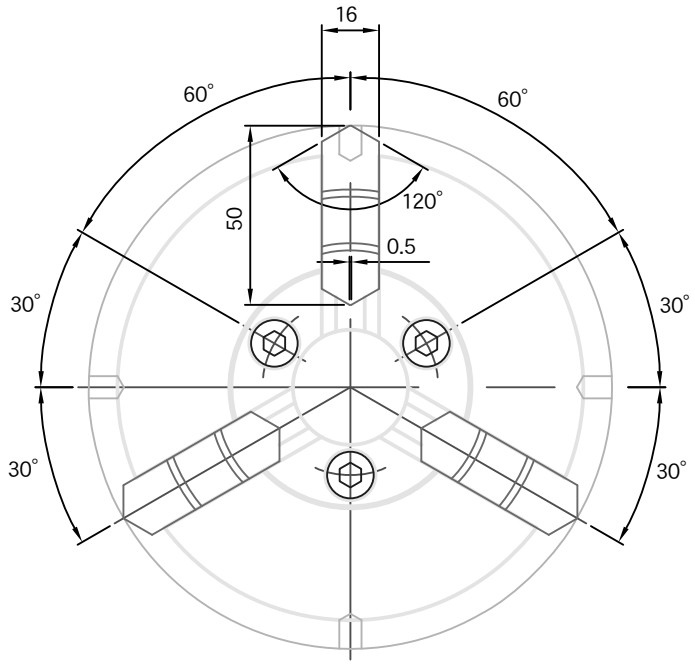

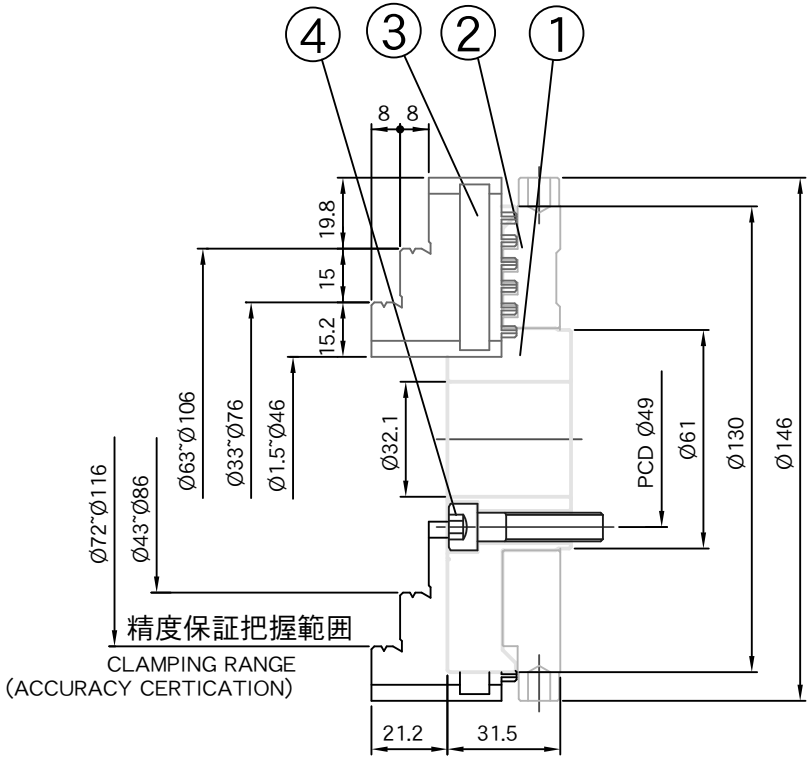

NO.	部品名	材質	個数	硬度	
1	本体	S50C	1	HRC25±2°	
2	ジョーディスク	SCM440	1	HRC40±2°	
3	爪	SCM415	3	HRC60±2°	
4	ネジ	SCM3	3		M8*1.25P*35L

一般公差	
尺寸範囲	許容差
1-4	±0.05
4-16	±0.07
16-63	±0.1
63-250	±0.2
250-1000	±0.3
1000-1500	±0.5

単位	MM	機種	FT-SE05
材質		件名	
投影		加工	
比例	1:1.5		