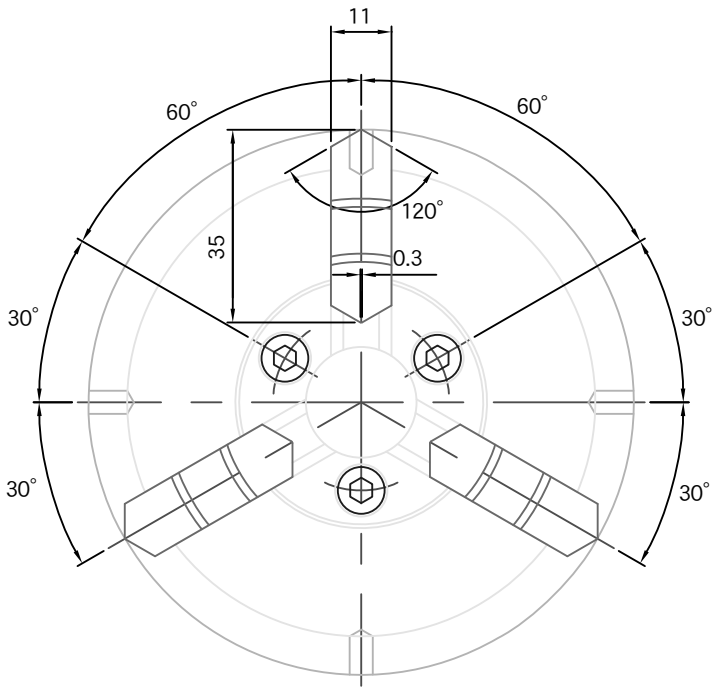

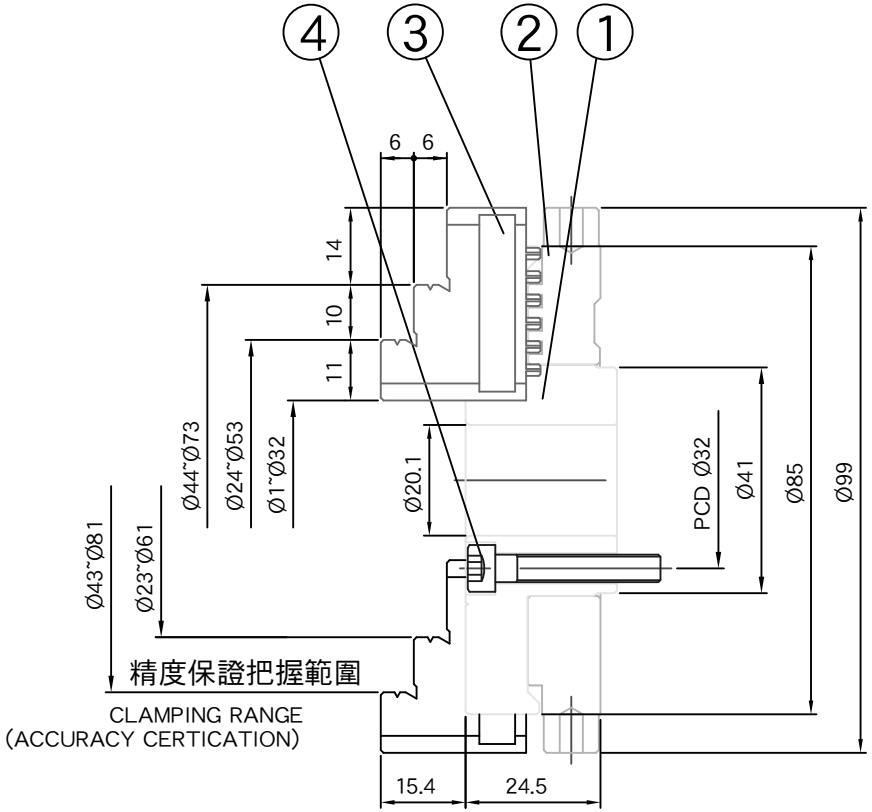

NO.	部品名	材質	個数	硬度	
1	本体	S50C	1	HRC25±2°	
2	ジョーディスク	SCM440	1	HRC40±2°	
3	爪	SCM415	3	HRC60±2°	
4	ネジ	SCM3	3		M5*0.8P*30L

一般公差				機種	FT-SE03
尺寸範囲	許容差				
1-4	±0.05	単位	MM	件名	
4-16	±0.07				
16-63	±0.1	材質			
63-250	±0.2	投影		加工	
250-1000	±0.3				
1000-1500	±0.5	比例	1:1		