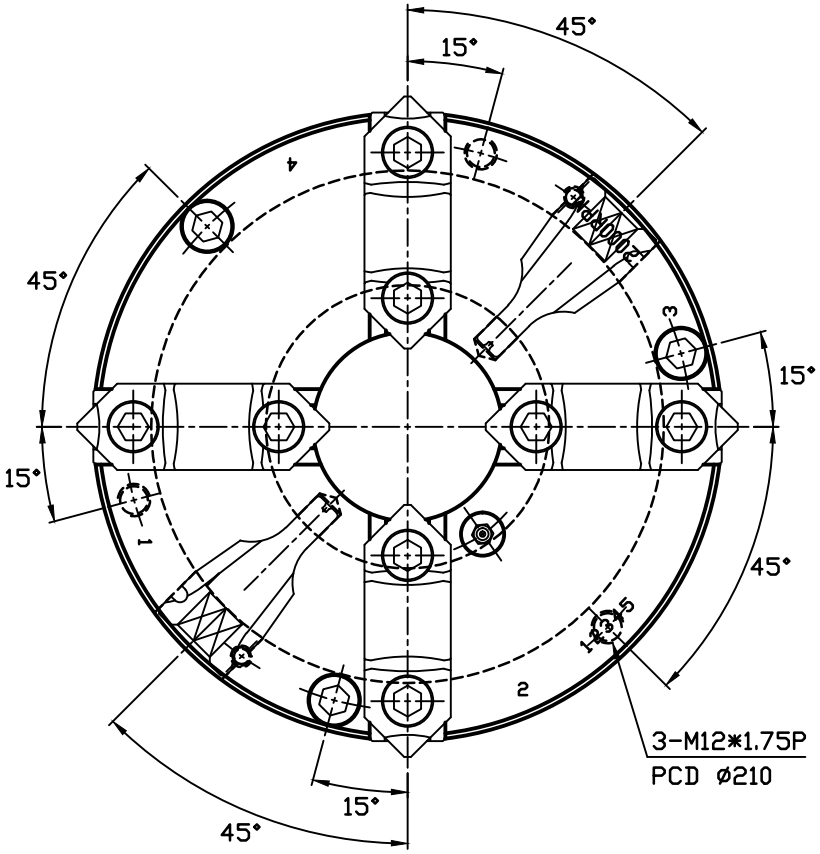

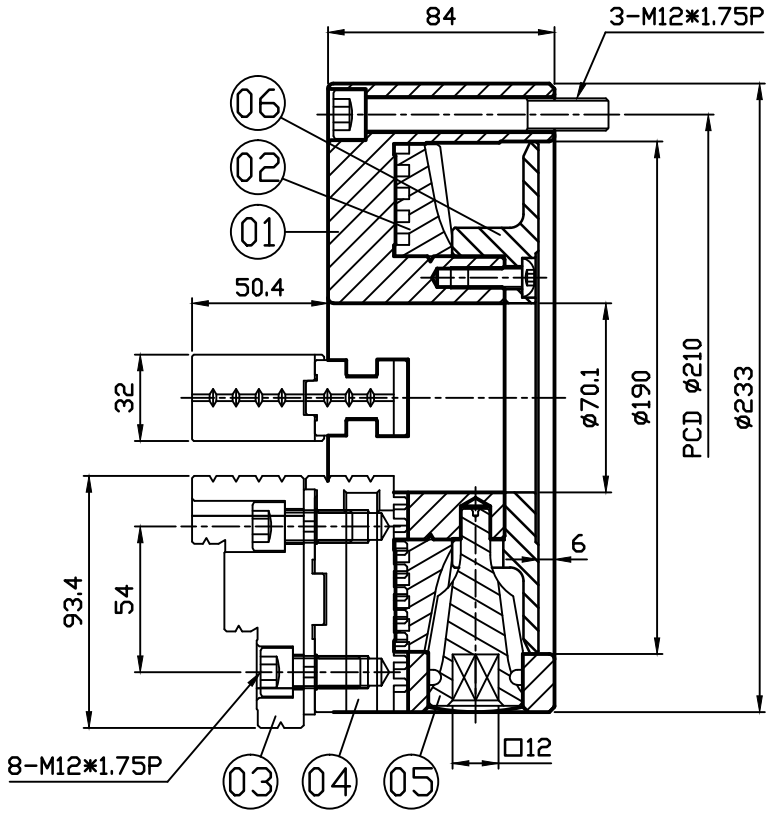

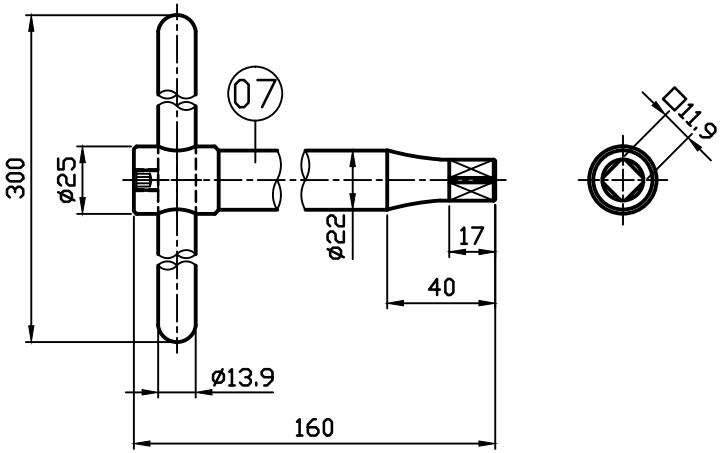

NO.	部品名	材質	個数	硬度
01	本体	FC30	1	
02	スクロール	SCM440	1	HRC38±2°
03	トップジョー	SCM415	4	HRC60±2°
04	マスタージョー	SCM415	4	HRC60±2°
05	ピニオン	SCM415	2	HRC52±2°
06	裏蓋	FC20	1	
07	T-ハンドル	SCM440	1	HRC38±2°

一般公差				機種	FT-PSK09F
尺寸範囲	許容差				
1-4	±0.05	単位	MM	件名	
4-16	±0.07				
16-63	±0.1	材質			
63-250	±0.2	投影		加工	
250-1000	±0.3				
1000-1500	±0.5	比例	1:2		