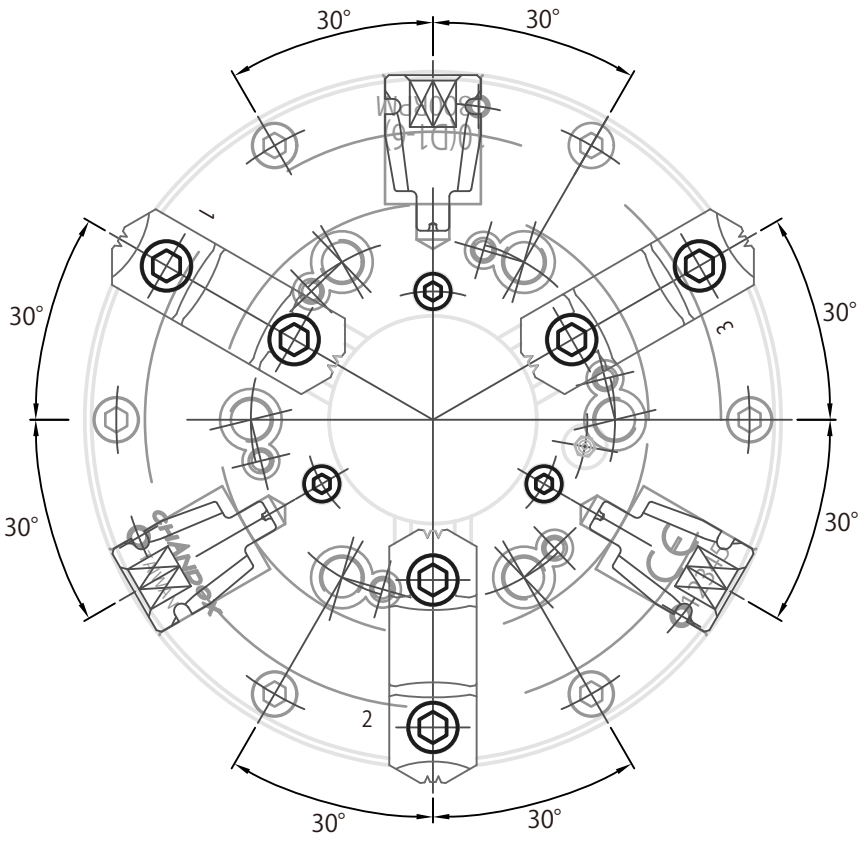

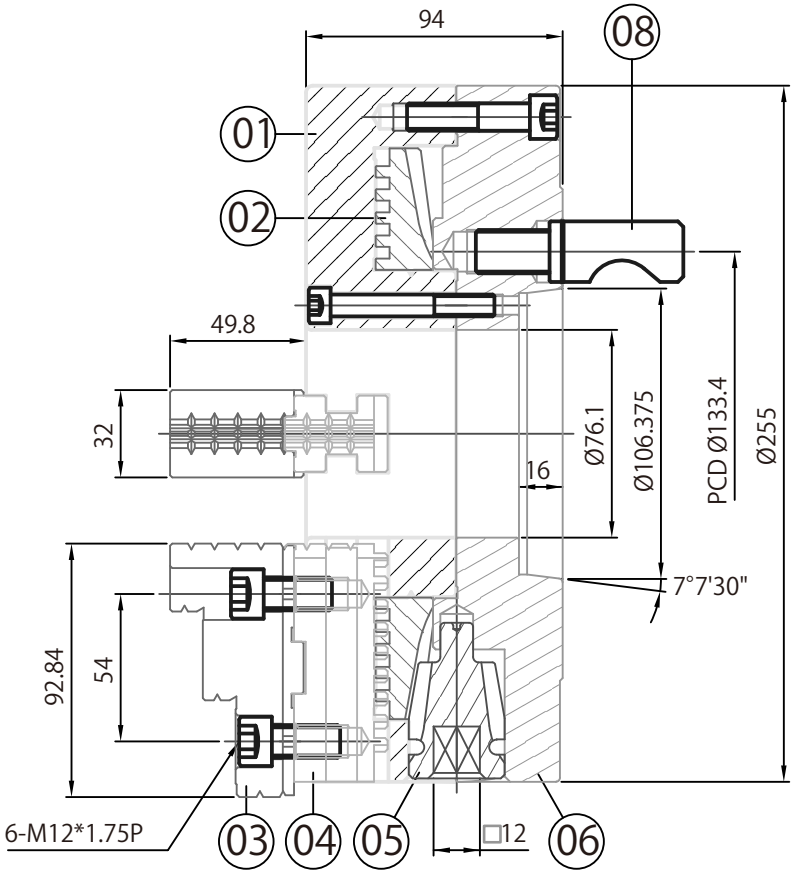

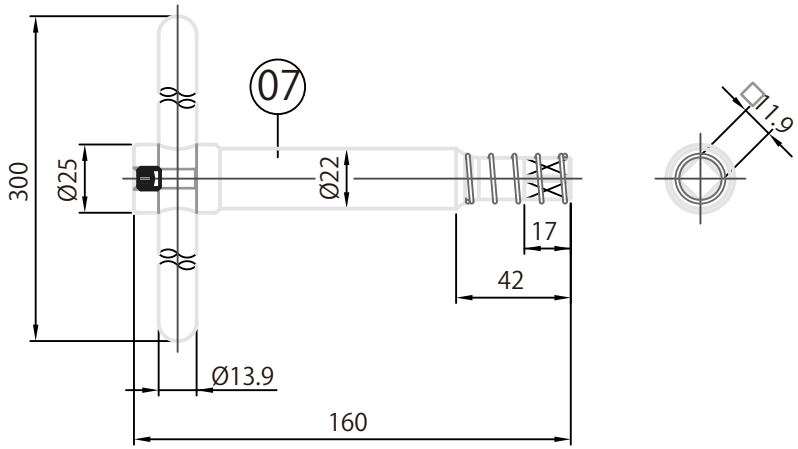

NO.	部品名	材質	個数	硬度
01	本体	FC30	1	
02	スクロール	SCM440	1	HRC38±2°
03	トップジョー	SCM415	3	HRC60±2°
04	マスタージョー	SCM415	3	HRC60±2°
05	ピニオン	SCM415	3	HRC52±2°
06	裏蓋	FC30	1	
07	T-ハンドル	SCM440	1	HRC38±2°
08	カムロックピン	SCM415	6	HRC52°~55°

一般公差	
尺寸範囲	許容差
1-4	±0.05
4-16	±0.07
16-63	±0.1
63-250	±0.2
250-1000	±0.3
1000-1500	±0.5

		品番	FT-D6-10
単位	MM	件名	
材質			
投影		加工	
比例	1:2		